Code : **96C 50-- 18D-2**

Ventosa 2.5 Soffietti Serie 96C Ø 50MM

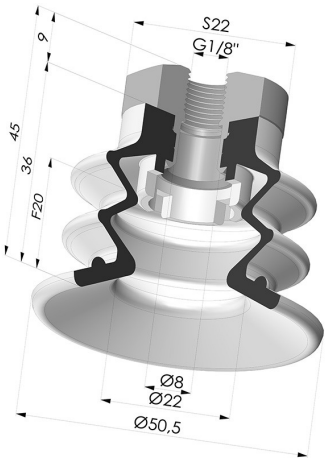

INFORMAZIONI TECNICHE

Altezza (in mm) :	45
Categoria :	A soffietti
Corsa :	20 mm
Diametro del collo interno :	Femmina G1/8"
Diametro labbro :	50 mm
Forma :	2,5 soffietti
Forza orizontale :	78.5 N
Forza verticale :	39.5 N
Gamma :	Ventosa
Numero di soffietti :	2,5 soffietti
Serie :	96C

Varianti:

Riferimento variante:

96C 50PU 18D-2

- Colore: Verde / Giallo
- Durezza Shore: SH60 / SH30
- Materiale: Poliuretano

Prodotti correlati:

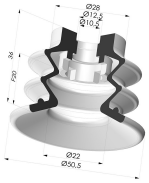

Ventosa 2.5 Soffietti Serie 96C Ø 50MM

Riferimento prodotto: 96C 50-- A

Filtro Bianco Morbido Serie FIBS Ø 36MM

Riferimento prodotto: FIBS 96 50

Ventosa 2.5 Soffietti Serie 96C Ø 50MM

Riferimento prodotto: 96C 50-- 18D-2

E-mail: info@novacom-grp.com
Z.A. de Sars et Rosières - 30, rue de l'épau - 59230 ROSULT - Francia
Telefono. : +33 (0)3 27 30 53 53
Partita IVA : FR57 381 120 484