Code : **90 40-- 14D-2-GIC**

Ventosa Plana Serie 9 Ø 42.3MM

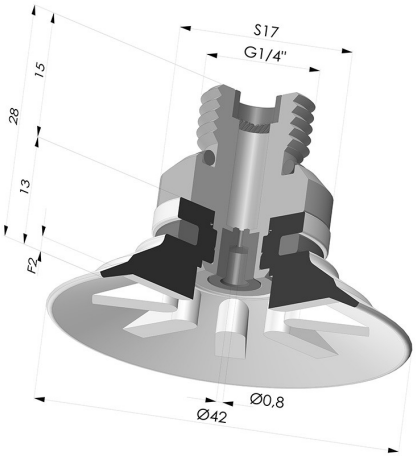

INFORMACIÓN TÉCNICA

Altura (en mm) :	28
Categoría :	Planos
Diámetro del labio :	42
Diámetro interior del cuello :	G1/4
Flecha :	2 mm
Forma :	Plana
Fuerza horizontal :	60 N
Fuerza vertical :	30 N
Gama :	Ventosa
Número de fuelles :	0.5 fuelle
Serie :	90

Variantes:

Referencia de la variante:
90 40SL 14D-2-GIC
- Color: Rojo certificación alimentaria CE
- Dureza Shore: SH60
- Materiales: Silicona

Referencia de la variante:
90 40SLT 14D-2-GIC
- Color: Translúcido certificación alimentaria CE
- Dureza Shore: SH60
- Materiales: Silicona

Referencia de la variante:
90 40NI 14D-2-GIC
- Color: Negro
- Dureza Shore: SH50
- Materiales: Nitrilo

Guía de materiales:

	Material	Código	Resistencia a temperatura (°C)	Flexibilidad	Resistencia a la abrasión	Resistencia UV/Intemperie	Resistencia a aceites	Compatibilidad alimentaria
	Silicona Translúcido certificación alimentaria CE	SLT	-60/+250	✓✓✓	✗	✓✓✓	✗	FDA **
	Nitrilo Negro	NI	-10/+80	✓	✓	✗	✓✓	✗

✓✓✓ Excelente | ✓✓ Buena | ✓ Media | ✗ Baja | ✗✗ No recomendado

*Es posible solicitar certificado FDA y/o CE en diversas referencias en el momento del pedido; consúltenos.
** Certificación de contacto alimentario: (CE) 1935/2004 - (FDA) 21 CFR 177.2600
*** Certificación de contacto alimentario: (CE) 10/2011 - (FDA) 21 CFR

Las solicitudes de certificados FDA y/o CE deben realizarse OBLIGATORIAMENTE en el momento del pedido. Una solicitud posterior conllevará costes adicionales. Para responder a las expectativas de nuestros clientes industriales, NOVACOM dispone del mayor abanico de materiales elastoméricos o termoplásticos. También podemos desarrollar nuevos materiales según un pliego de condiciones preciso, para resolver aplicaciones específicas de nuestros clientes.

Productos relacionados:

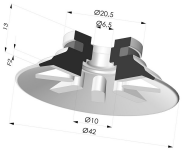

Ventosa Plana Serie 90 Ø 42,3MM

Referencia del producto: 90 40-- A

Conexión Desmontable Macho 1/4G - con Chorro

Referencia del producto: 9M14-2-GIC

E-mail: info@novacom-grp.com
Z.A. de Sars et Rosières - 30, rue de l'épau - 59230 ROSULT - France
Teléfono. : +33 (0)3 27 30 53 53
VAT Number : FR57 381 120 484